median-sol.pad
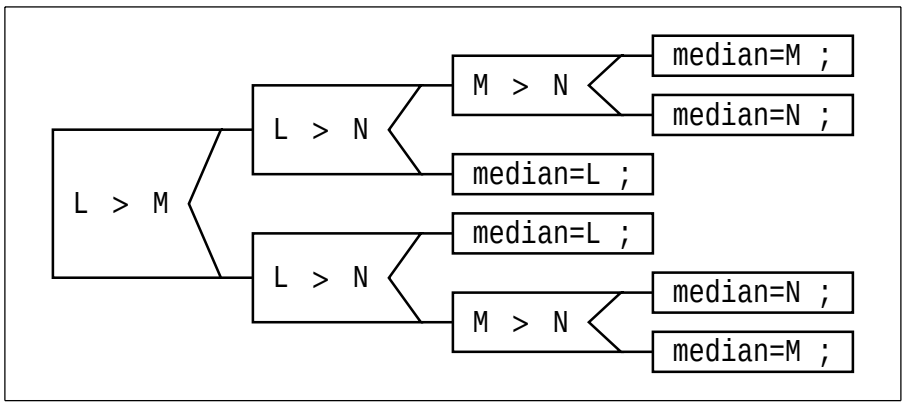
メジアンを求める